Serie EE14

Hygrostat für Wand- und Kanalmontage Anwendungen

Grundlage für den Hygrostat der Serie EE14 ist das bestens bewährte Feuchtesensorelemente der Serie HC101 mit einer exzellenten Langzeitstabilität, einer geringen Hysterese und einer ausgezeichneten Beständigkeit gegen chemische Belastung und Verschmutzung. Der Schaltpunkt ist von 10...95% rF einstellbar. Die zugehörige Hysterese kann ebenfalls zwischen 3 und 15% rF eingestellt werden.
Der EE14 Hygrostat ist erhältlich für Wand- oder Kanalmontage. Die geeignete Wahl der Filterkappe erlaubt einen Einsatz auch in stark verschmutzter Umgebung.

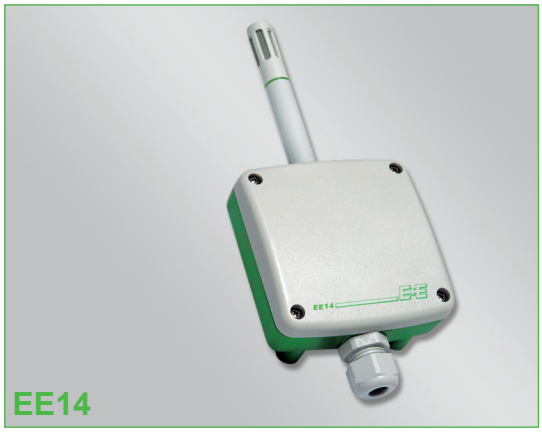

Typische Anwendungen

Kühltechnik
Schwimmhallen
Klima- und Lüftungsüberwachung

Eigenschaften

wartungsfreier Betrieb
einfache Einstellung über Potentiometer
Arbeitsbereich 10...95% rF
betaubar

Funktionsweise

Der Schaltpunkt kann mittels Potentiometer zwischen 10 und 95% rF eingestellt werden.
Die Einstellung der Schalthysterese zwischen den Werten 3 bis 15% rF erfolgt über ein zweites Potentiometer.

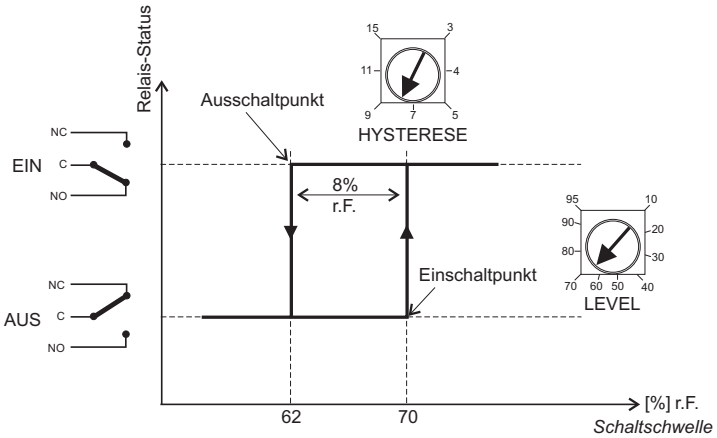

Anschlussbild

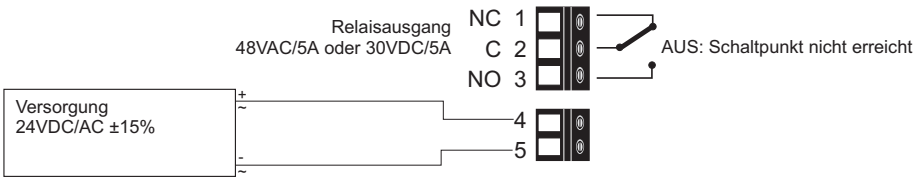

Technische Daten

Messwerte

Feuchtesensor	HC101	
Ausgang	Relais mit Wechselkontakt bis 30VDC / 5A oder 48VAC / 5A	
	Schaltpunkt	Hysterese
Einstellbereich[1)]	10 ... 95% rF	3 ... 15% rF
Einstellgenauigkeit	± 3% rF	

Allgemein

Versorgung	24V DC / V AC ± 15 %	
Stromaufnahme für DC Versorgung	typ. 12 mA	
für AC Versorgung	typ. 20 mA_{eff}	
Anschluss	Schraubklemmen max. 1,5mm^2	
Gehäuse/Schutzart	Polycarbonat / IP65	
Kabeldurchführung	M16x1,5; für Kabeldurchmesser 4,5 - 10 mm	
Sensorschutz	Membranfilter, Metallgitterfilter	
Elektromagnetische Verträglichkeit	EN 50081-2	EN 50081-1
	EN 50082-2	
Temperaturbereiche	Betriebstemperatur:	-5 ... +50 °C
	Lagertemperatur:	-30 ... +60 °C

1) Bitte Arbeitsbereich des HC101 beachten!

Abmessungen (mm)

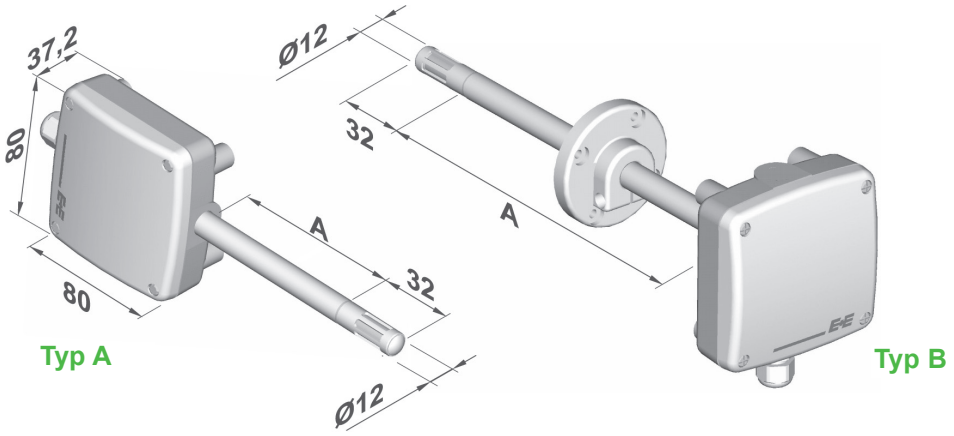

Bestellinformation

GEHÄUSE		FÜHLERLÄNGE (siehe Abmessungen "A")		FILTER	
Wandmontage	(A)	20 mm	(1)	Membranfilter	(1)
Kanalmontage	(B)	200 mm	(5)	Metallgitterfilter	(6)
EE14-					

Bestellbeispiel

EE14-A11

Gehäuse:	Wandmontage
Fühlerlänge:	20 mm
Filter:	Membranfilter